KÄRCHER

CV 30/1 CV 38/1

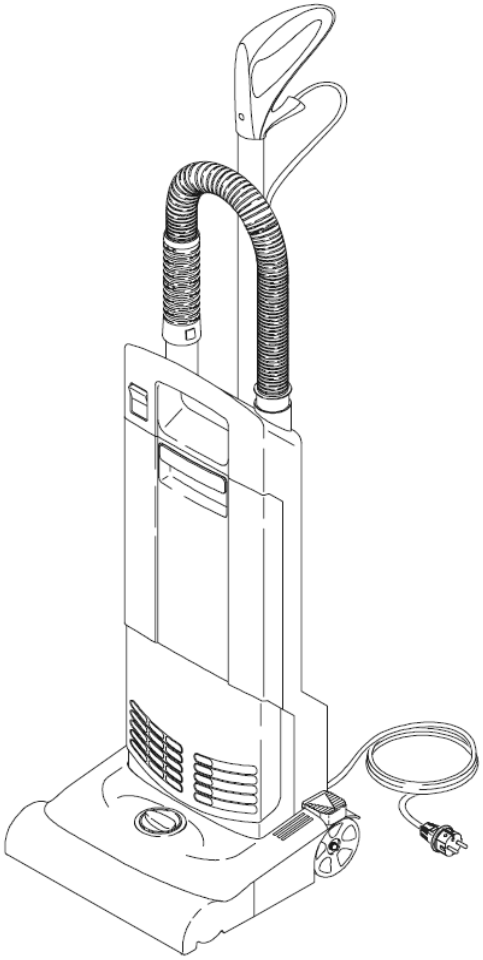

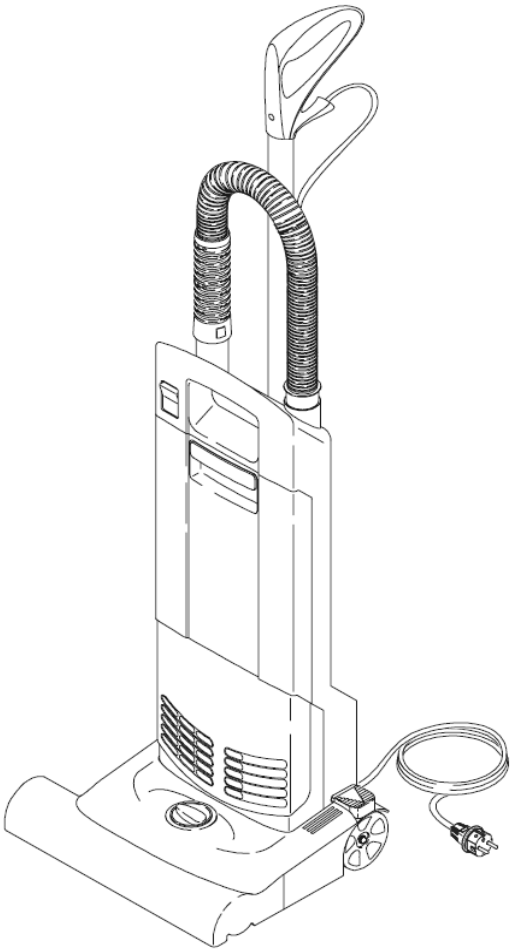

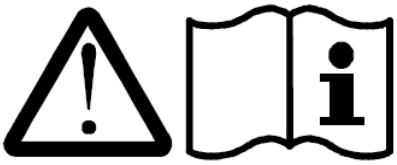

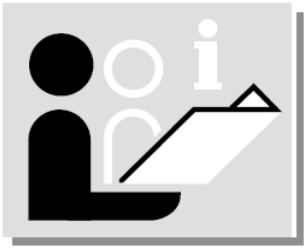

www.karcher.com

5.960-522 A2007176 12/03

Česky

Uvedení do provozu

Provoz

Údržba

Poruchy

Technické údaje

Schéma zapojení

Seznam náhradních dílů

Před prvním uvedením do provozu si v každém případě laskavě přečtěte tento návod k použití a bezpečnostní pokyny č. 5.956-249. Tento přístroj je určen pro živnostenské využívání, a to např v hotelech, školách, nemocnicích, továrnách, skladech, úřadech a pro účely pronajímání přístroje.

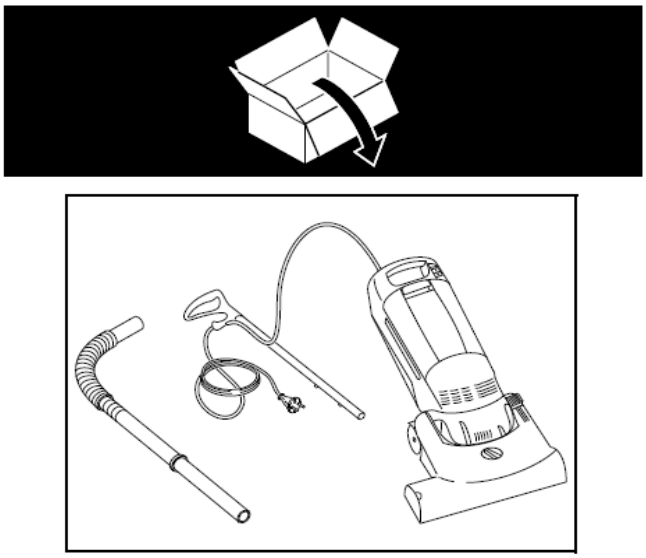

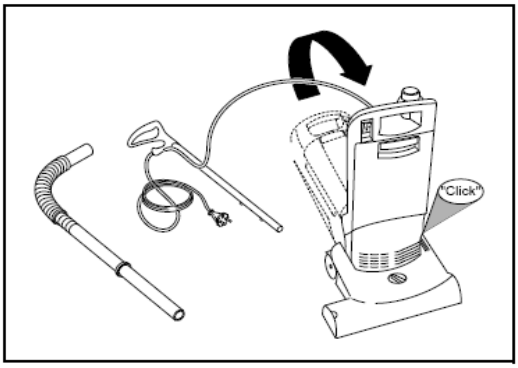
"Click"

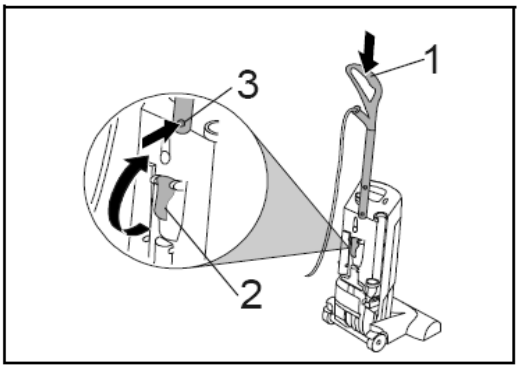
1
3
2

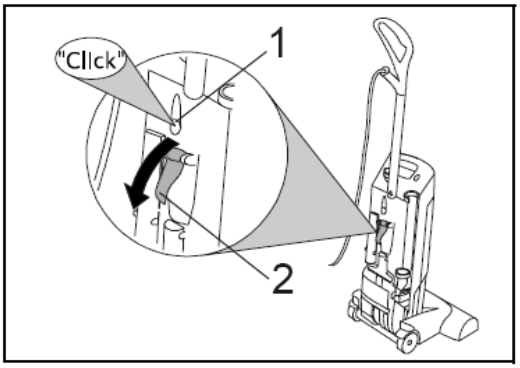
"Click"
1
2

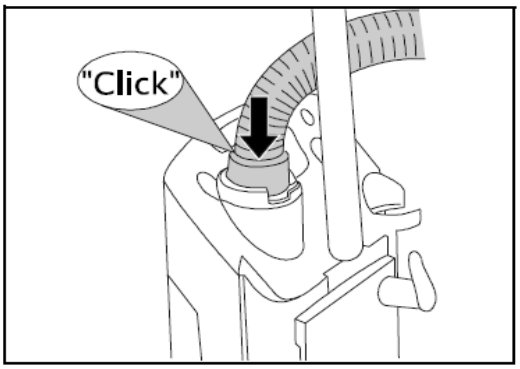
"Click"

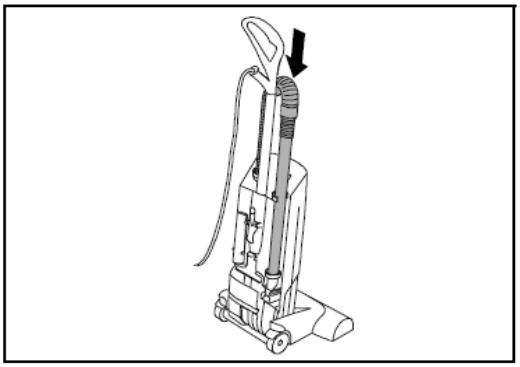

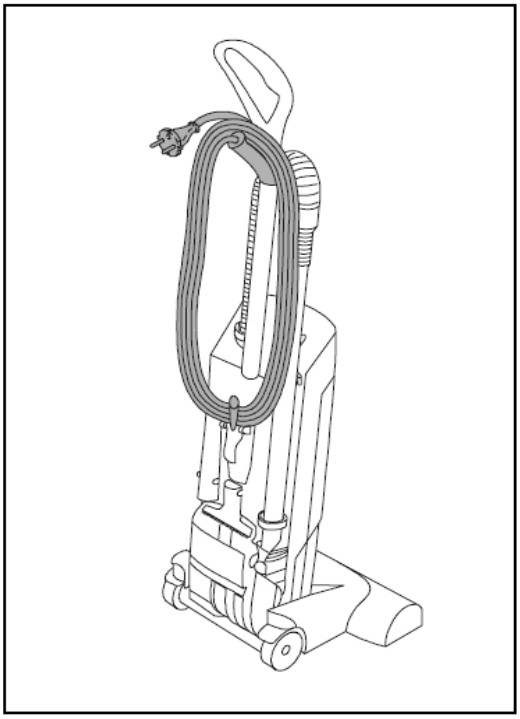

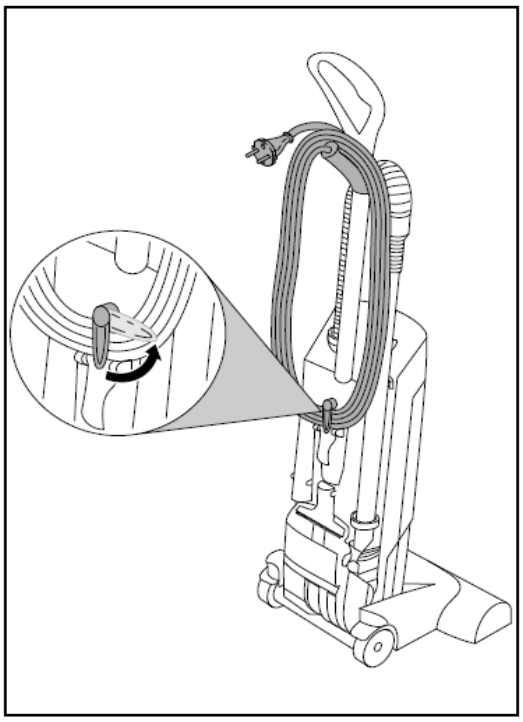

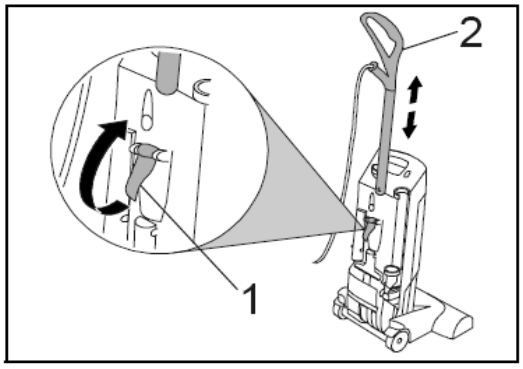
2
1

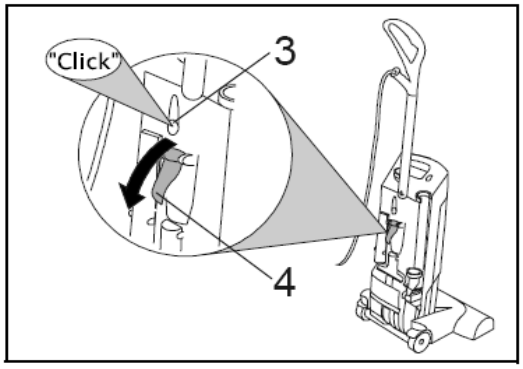
"Click"
3
4

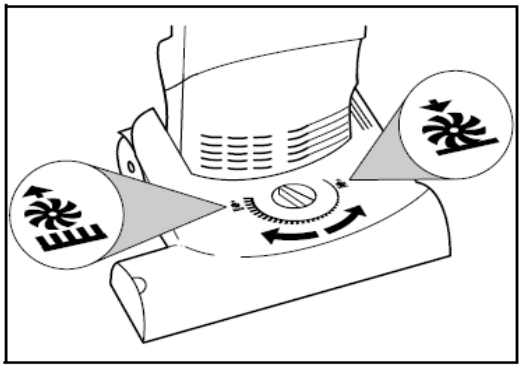

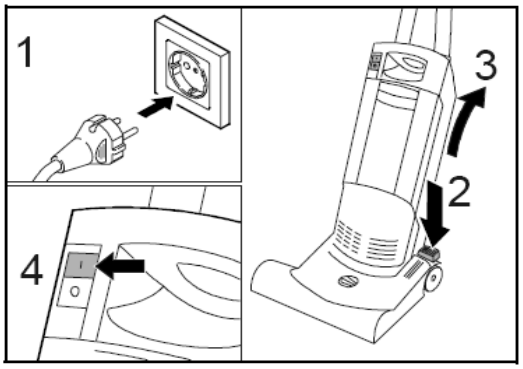
1
3
2
4

Pozor!

Během vysávání pomocí sací hadice se hlava kartáče s rotujícím válcem nesmí stavět na koberec s vysokým vlasem. Déle trvající působení hlavy kartáče s rotujícím válcem na koberec může vést k jeho poškození nebo zničení.

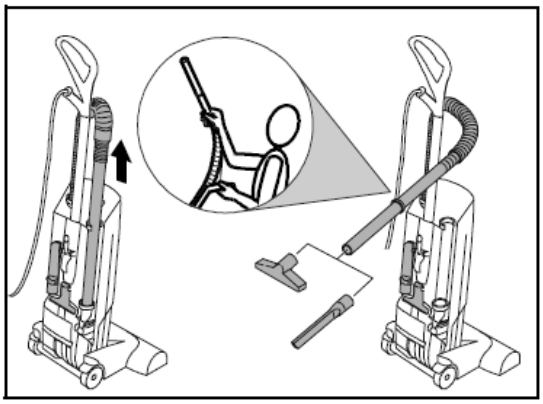

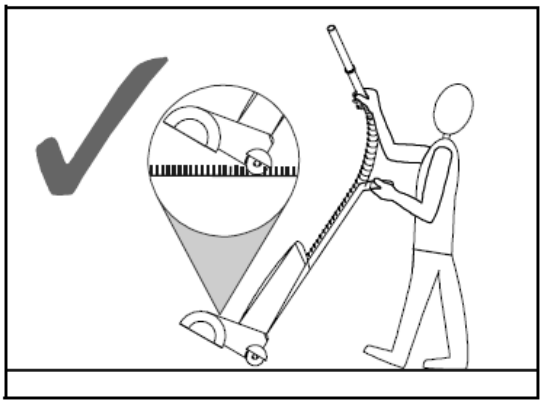

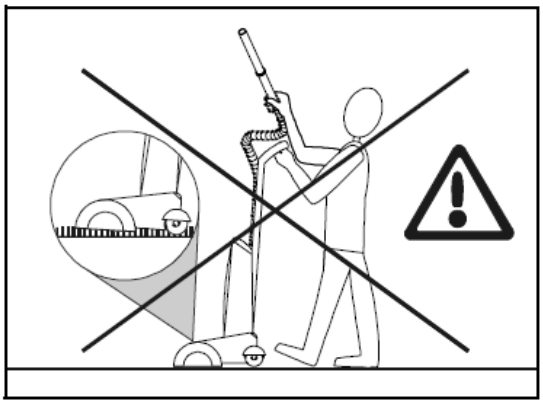

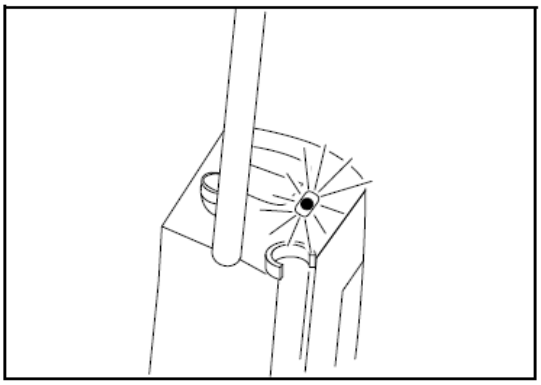

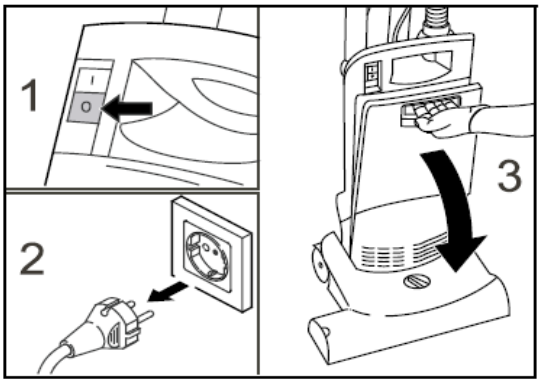
1
2
3

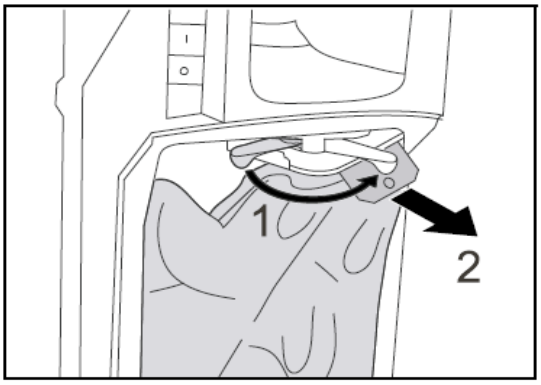
1
2

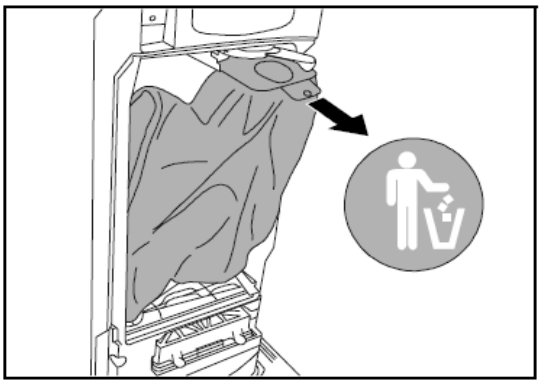

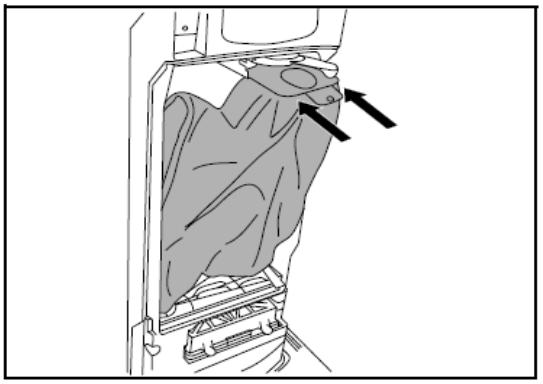

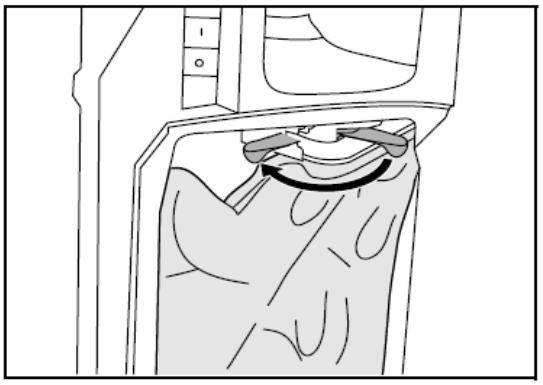

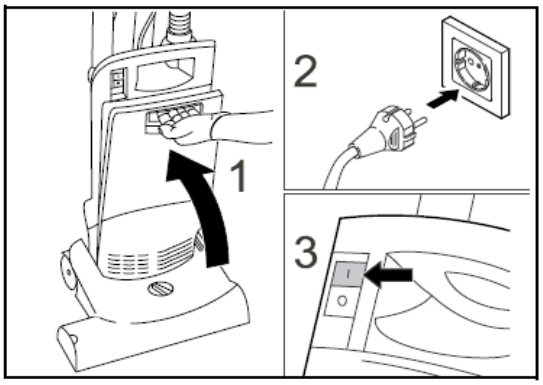
1
2
3

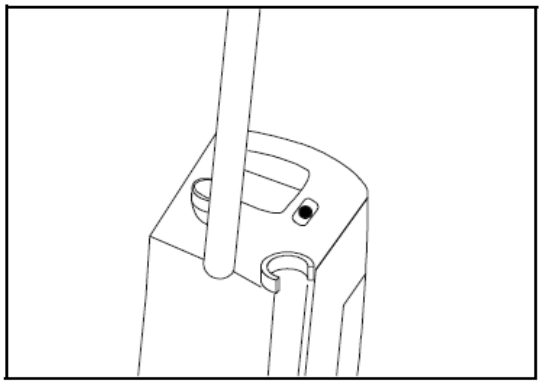

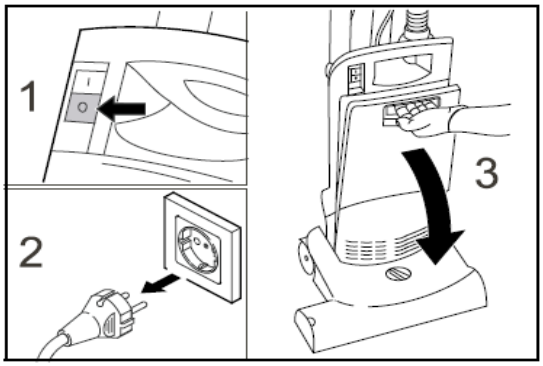
1
2
3

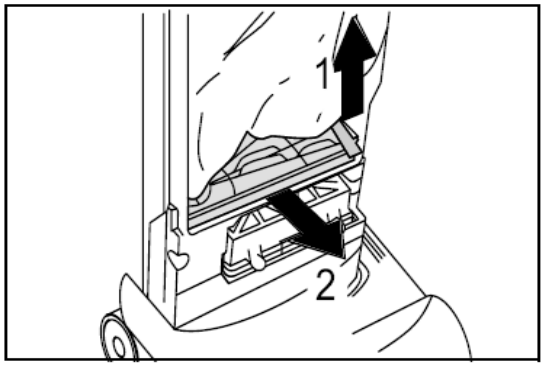
1
2

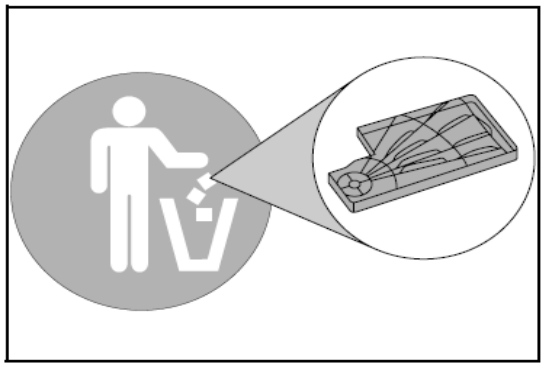

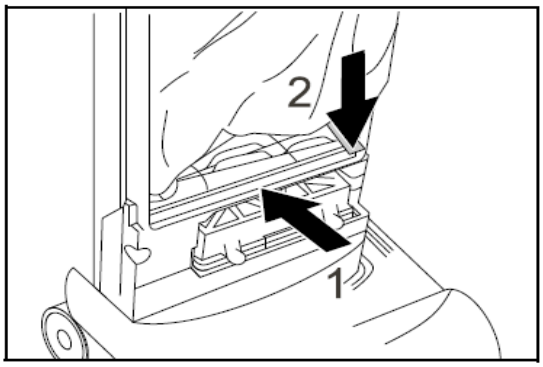
2
1

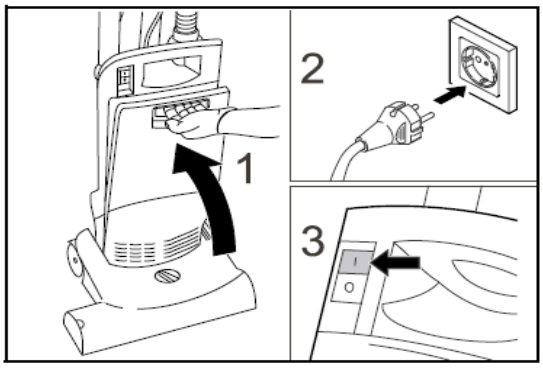
1
2
3

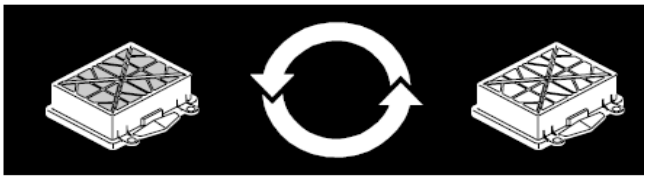

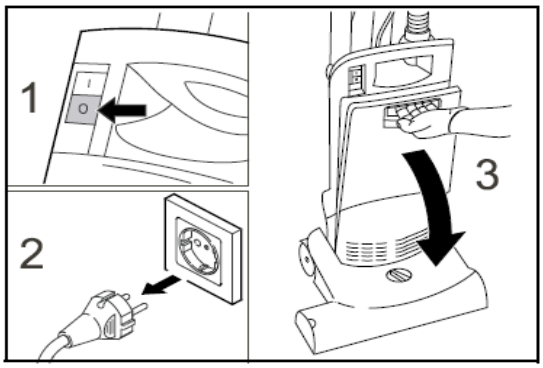
1
2
3

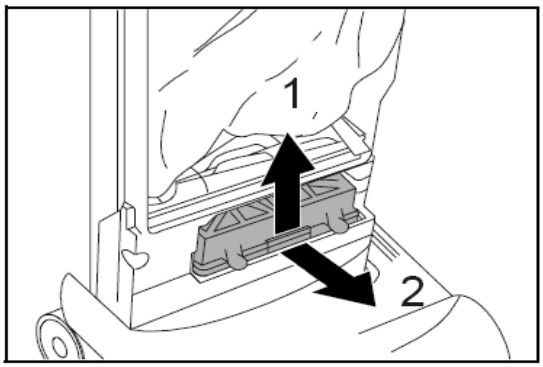
1
2

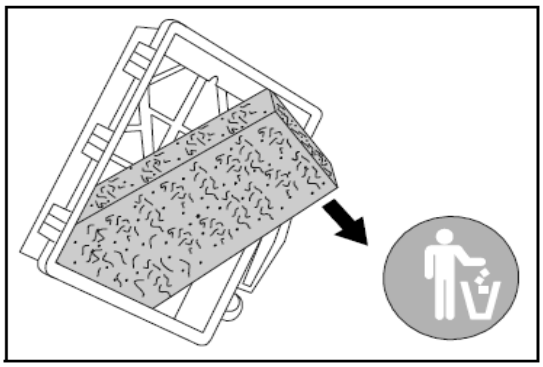

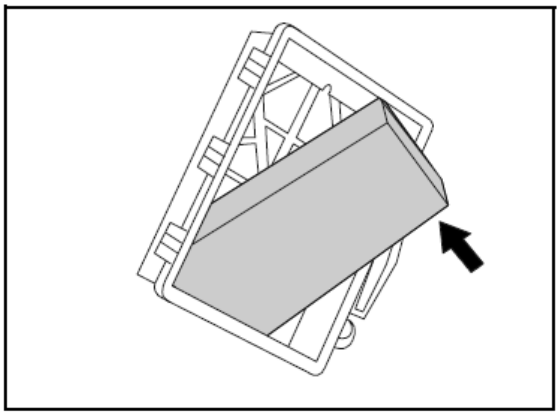

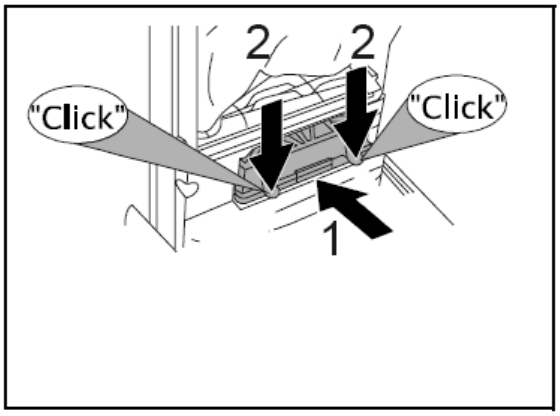
2
2
"Click"
"Click"
1

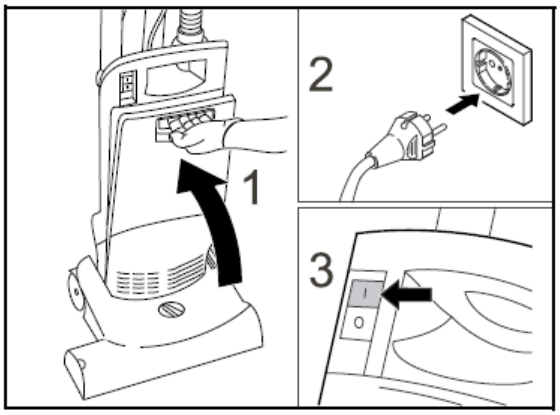
1
2
3

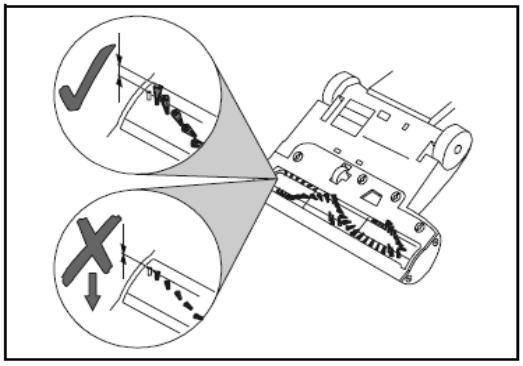

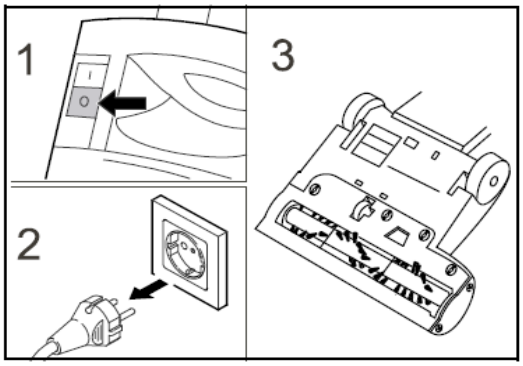
1
2
3

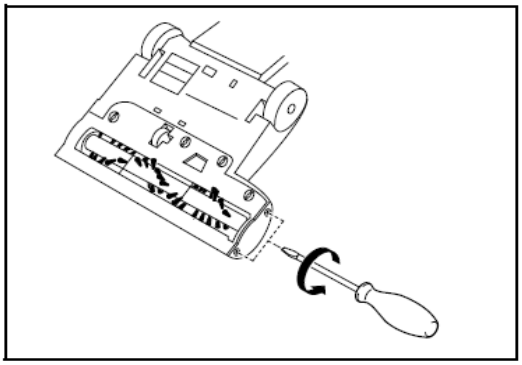

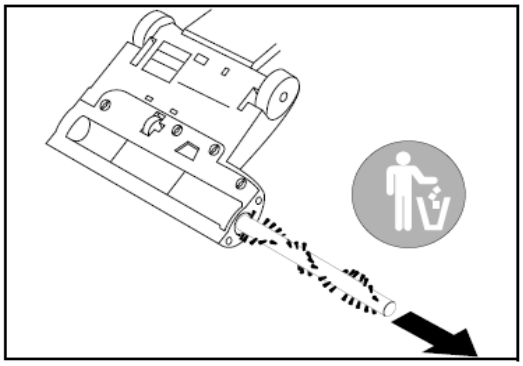

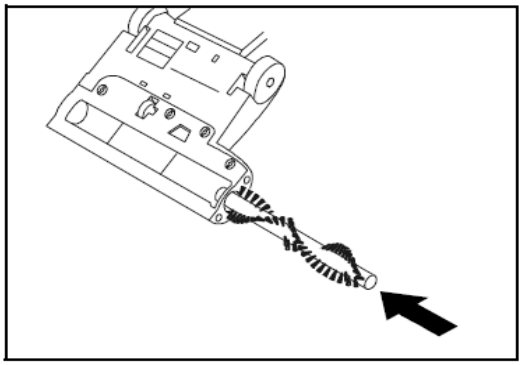

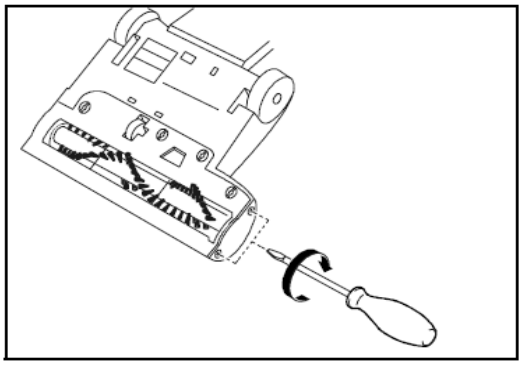

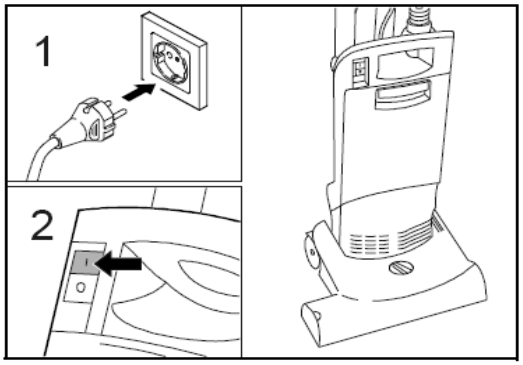
1
2

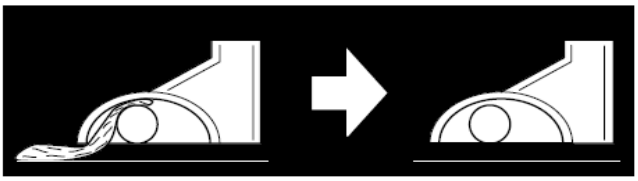

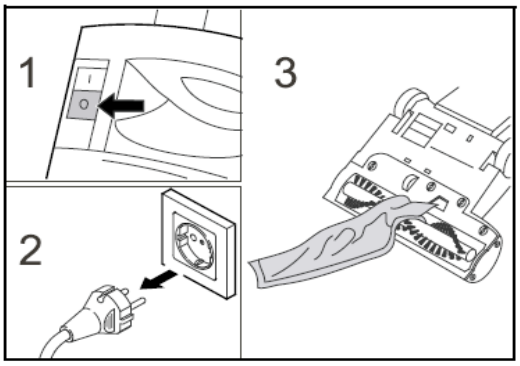

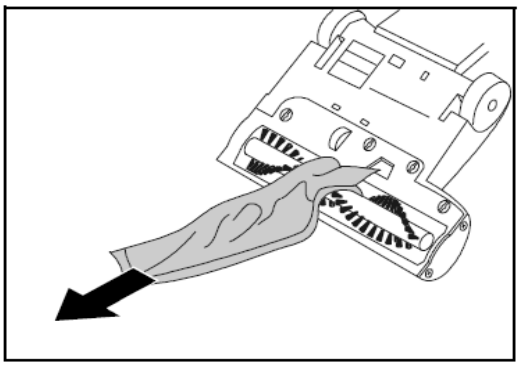

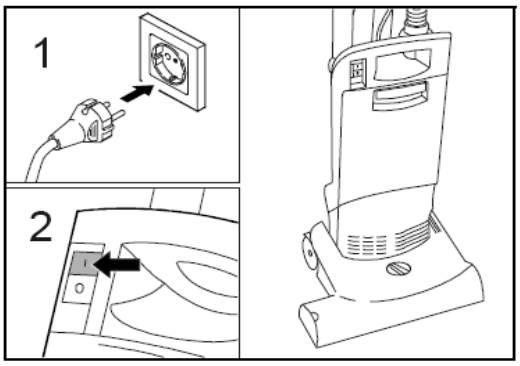

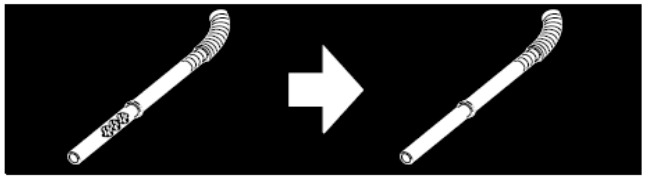

A

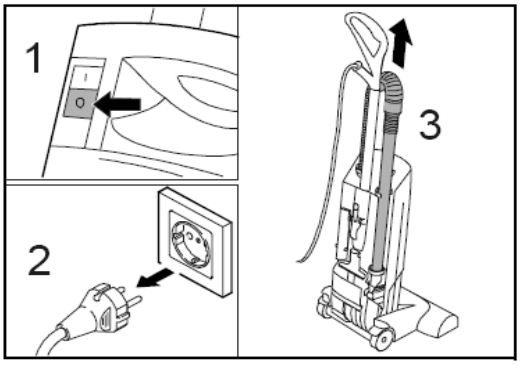

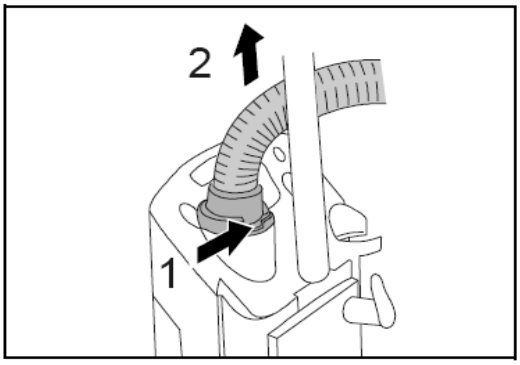

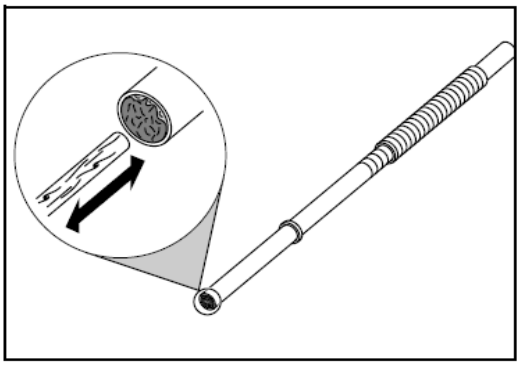

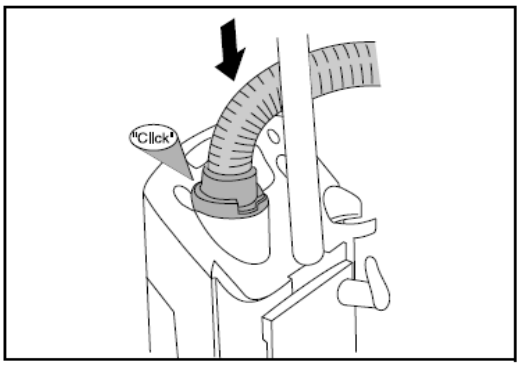

B

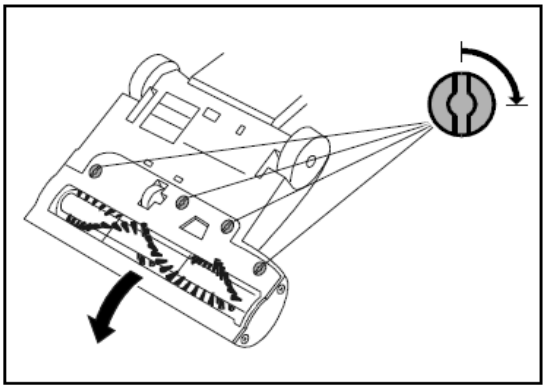

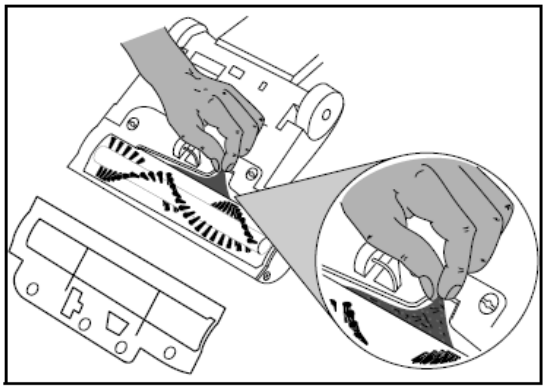

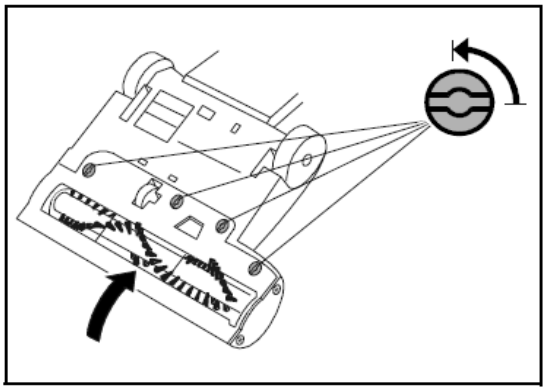

C

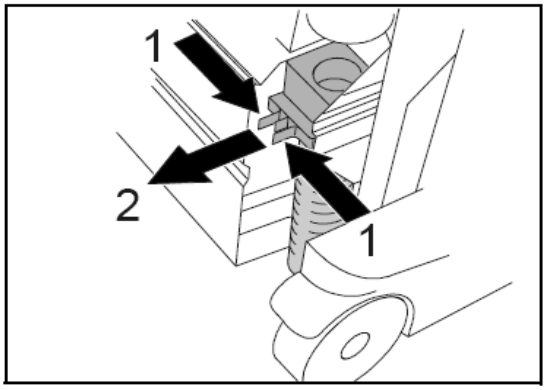

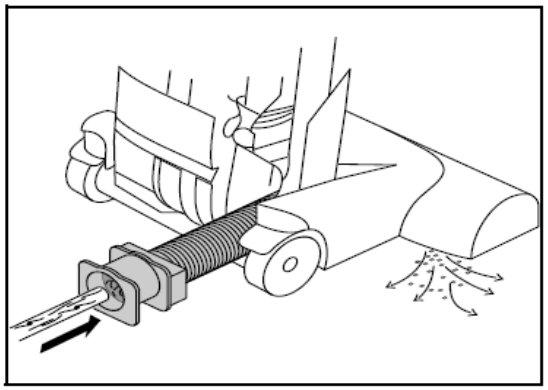

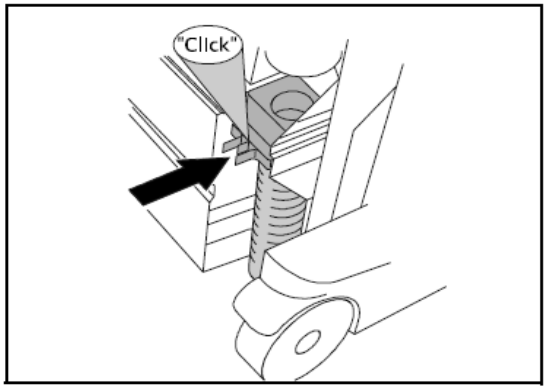

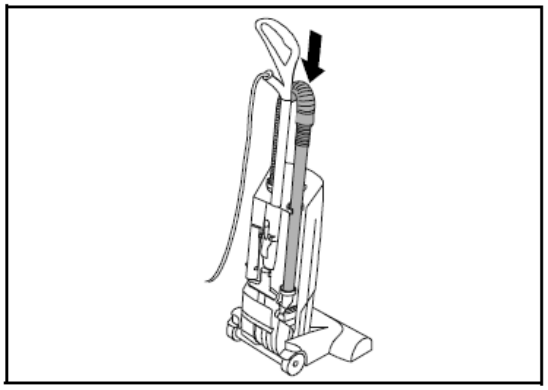

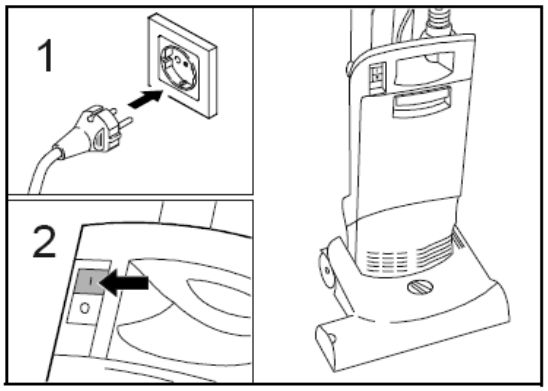

Pokyny k poruchám

Motor neběží

- ■ Zkontrolujte kabel, vidlici, pojistku a zásuvku.
- – Tepelný jistič vypnul motor kvůli přehřátí.
- ■ Vytáhněte sí″ovou vidlici ze zásuvky, vyměňte ucpaný filtr nebo odstraňte ucpání sací hadice. Po ochlazení je přístroj opět připraven k provozu.
- ■ Zapněte přístroj.

Drnčivý zvuk při vypnutí

Poznámka:
Kartáč je vybaven prokluzovací spojkou, která se vypne při nasátí příliš velkých předmětů nebo předmětů, které jej zablokují.

Spojka se uvede do činnosti až po vypnutí přístroje, přičemž vydává hlasitý drnčivý zvuk.

- ■ Zkontrolujte kartáč po stránce výskytu blokujících předmětů a v případě jejich výskytu je odstraňte.

Při novém zapnutí přístroje se již uvedený zvuk nevyskytne.

Výsledky vysávání jsou neuspokojivé

- ■ Zkontrolujte kartáč po stránce výskytu blokujících předmětů.
- ■ Odstraňte ucpání z hlavy kartáče, sací trubice a sací hadice.
- ■ Vyměňte filtrační sáček.
- ■ Vyměňte výfukový filtr nebo ochranný filtr motoru.
- ■ Ovladač pro nastavení výšky nad podlahou zkontrolujte po stránce správného nastavení.
- ■ Při značném stupni opotřebení se musí kartáč vyměnit. Stupeň opotřebení lze zjistit na indikačním svazku štětin kartáče s odlišným probarvením (viz obrázek, pozice 4). Jestliže jsou černé štětiny ve stejné výšce jako červené, musí se kartáč vyměnit.

Červená kontrolka svítí

- ■ Odstraňte ucpání z hlavy kartáče, sací trubice a sací hadice.
- ■ Vyměňte filtrační sáček.

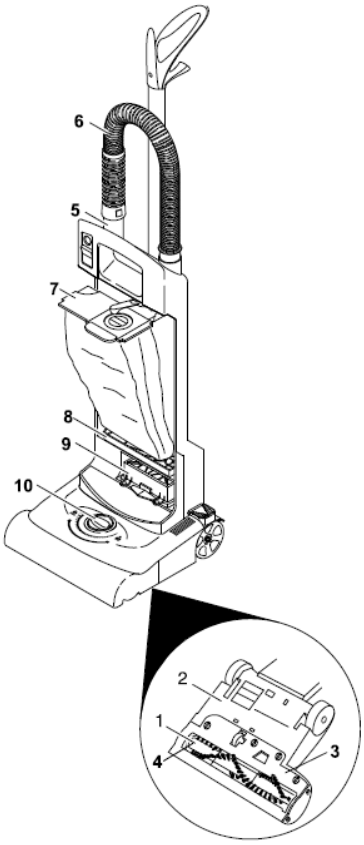

1. Kartáč
2. Hlava kartáče
3. Kryt kartáčů
4. Indikační svazek štětin
5. Sací trubice
6. Sací hadice
7. Filtrační sáček
8. Ochranný filtr motoru
9. Výfukový filtr
10. Ovladač pro nastavení výšky nad podlahou

Prohlášení o shodě se směrnicemi-EU

Potvrzujeme tímto, že níže uvedený přístroj
svou koncepcí a konstrukcí
a rovněž provedením, v jakém je námi uváděn do provozu, splňuje příslušné požadavky z hlediska bezpečnosti a-ochrany zdraví v souladu s níže uvedenými směrnicemi -EU.
Při změně přístroje, která není námi odsouhlasena, pozbývá toto prohlášení svou platnost.

Produkt: Vysavač pro práci za sucha
Typ: 1.023-xxx, 1.435-xxx

Příslušné směrnice-EU

Směrnice-EU pro strojní zařízení (98/37/EG)
Směrnice EU pro nízká napětí (73/23/EWG s promítnutím změn 93/68/EWG)
Směrnice-EU pro elektromagnetickou kompatibilitu (89/336/EWG) s promítnutím změn 91/263/EWG, 92/31/EWG, 93/68/EWG

Použité harmonizované normy

DIN EN 60335-1
DIN EN 60335-2-69
DIN EN 55014-1:2000 + A1:2001
DIN EN 55014-2:1997
DIN EN 61000-3-2:2000
DIN EN 61000-3-3:1995 + A1:2001

Použité národní normy

-

Interní opatření zajiš"ují, že sériově vyráběné přístroje budou vždy vyhovovat požadavkům aktuálních směrnic-EU a příslušným normám. Nížepodepsaní jednají podle příkazu a na základě plné moci obchodního vedení firmy.

5.957-726 (08/03)

Alfred Kärcher, komanditní společnost.
Sídlo Winnenden. Rejstříkový soud: Waiblingen, HRA 169.
Osobně odpovědní společníci. Kärcher Reinigungstechnik GmbH. Sídlo Winnenden, 2404 rejstříkový soud:Waiblingen, HRB

Vedoucí obchodního oddělení:
Dr. Bernhard Graf, Hartmut Jenner, Georg Metz

Alfred Kärcher GmbH & Co. KG
Čisticí systémy
Alfred-Kärcher-Straße 28-40
P.O.Box 160
D-71349 Winnenden
Tel.:++49 7195 14-0
Fax:++49 7195 14-2212

i.V. Reiser

(Reiser Jenner)

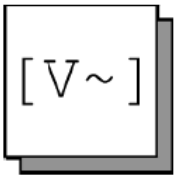

EUR: 220 - 240 V / 1 ~ 50 Hz / 60 Hz
GB : 220 - 240 V / 1 ~ 50 Hz / 60 Hz

12 m H05VV-F2x1
EUR: 4.649-002
GB : 4.649-003

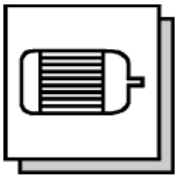

P max: 1150 W

max. 20,7 kPa (207 mbar)

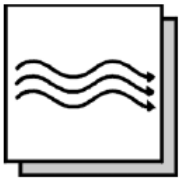

max. 48 l/s

CV 30/1 : 300 mm
CV 38/1 : 380 mm

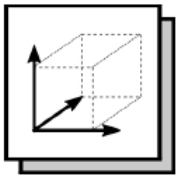

CV 30/1 : 1220 mm x 310 mm x 320 mm
CV 38/1 : 1220 mm x 390 mm x 320 mm

CV 30/1 : 8,6 kg
CV 38/1 : 8,8 kg

68 dB (A)

Stromlaufplan / Circuit diagram / Schéma de circuit

CV 30/1 CV 38/1

0.088-614.0

100/120V ~	50/60Hz
220/240V ~	50/60Hz

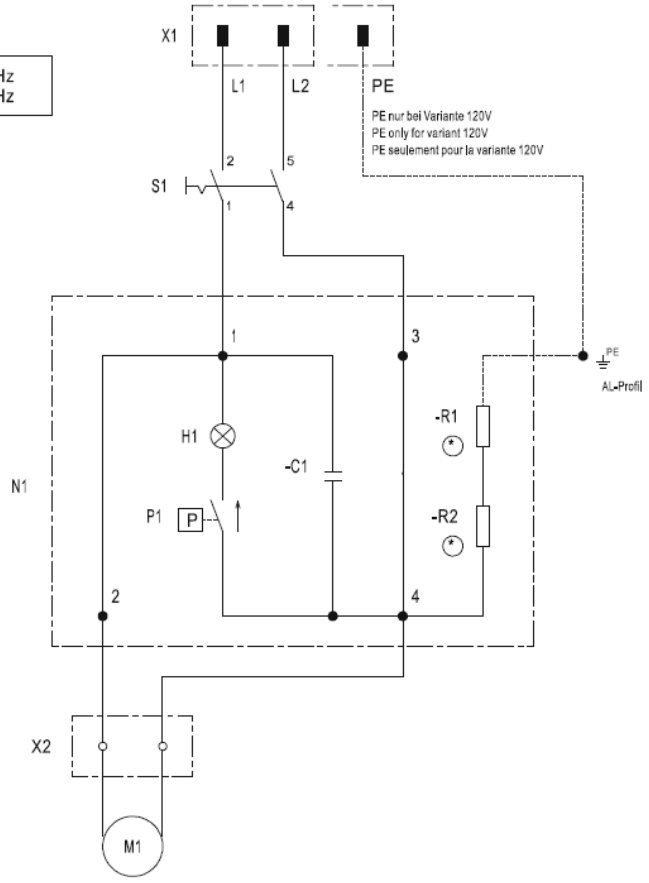

C1 Entstörkondensator
Suppresion capacitor
Condensateur antiparasites

H1 Kontrolllampe
Pilot lamp
Lampe de contrôle

M1 Saugturbine
Vacuum motor
Turbine d'aspiration

N1 Schaltelektronik
Electronic switch unit
Unité électronique

P1 Druckschalter
Pressure switch
Interrupteur à pression

S1 Hauptschalter
Mainswitch
Interrupteur principal

X1 Netzstecker
Power supply plug
Prise d'alimentation d'énergie

X2 Klemmen
Binder
Borne

R1/R2 Antistatikableitung, entfällt bei Var. 120 V
Wire antistatic, not Var. 120 V
Cable antistatique, non Var. 120 V

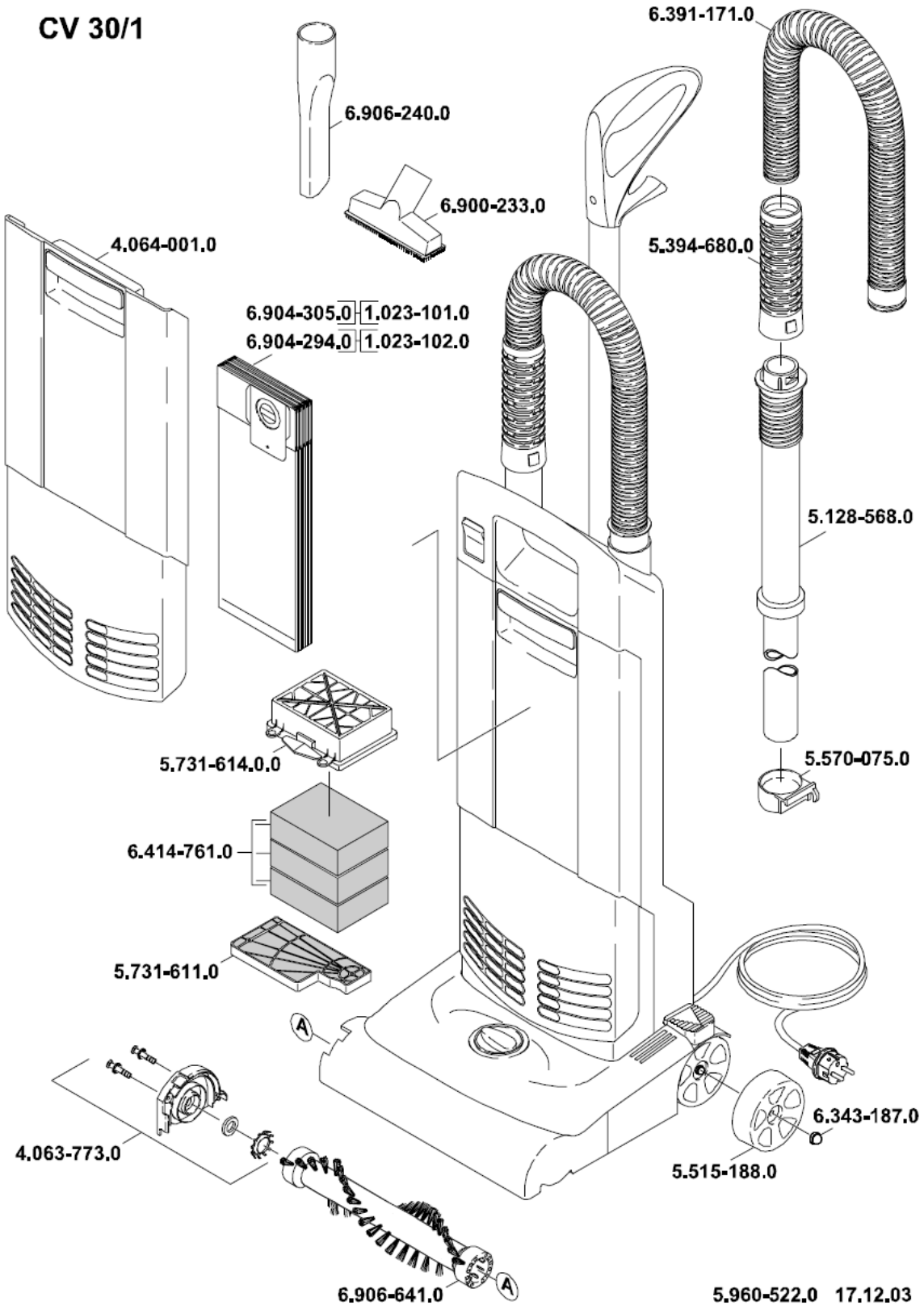
CV 30/1
6.391-171.0
6.906-240.0
6.900-233.0
4.064-001.0
5.394-680.0
6.904-305.0 1.023-101.0
6.904-294.0 1.023-102.0
5.128-568.0
5.731-614.0.0
5.570-075.0
6.414-761.0
5.731-611.0
A
6.343-187.0
4.063-773.0
5.515-188.0
6.906-641.0
A
5.960-522.0 17.12.03

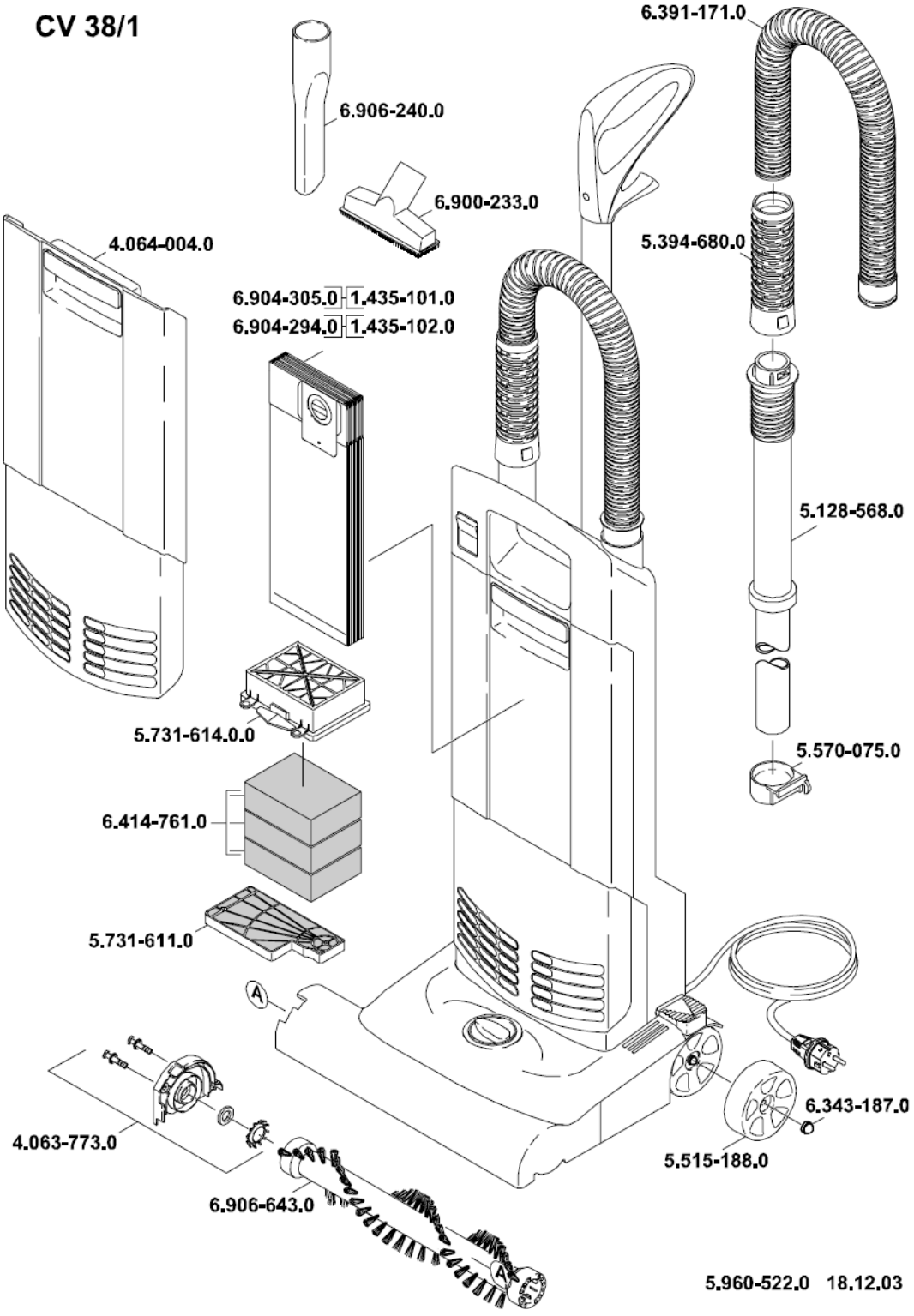
CV 38/1
6.391-171.0
6.906-240.0
6.900-233.0
4.064-004.0
5.394-680.0
6.904-305.0 1.435-101.0
6.904-294.0 1.435-102.0
5.128-568.0
5.731-614.0.0
5.570-075.0
6.414-761.0
5.731-611.0
A
6.343-187.0
4.063-773.0
5.515-188.0
6.906-643.0
A
5.960-522.0 18.12.03